FICHE TECHNIQUE

ÉTANCHE

PQ-WPL4

- Montage rapide – pinces à ressort en acier inoxydable fournis
- Lentille diffuse en polycarbonate pour un faible éblouissement et une protection maximale
- Capteur intégré, capteur externe en option
- Batterie de secours de secours disponible
- Fonctionne dans une plage de température de 35 °C à 40 °C
- Idéal pour les lave-autos, les tunnels, les cages d'escalier

GARANTIE 5 ANS | Durée de vie 50 000 HRES | IRC 80+ Ra | > 0,9 facteur de puissance | IP66 NIVEAU IP

MODÈLE	PUISSANCE DEL (W)	DIMENSIONS (mm)
PQ-WPL4-051K-046W	46	1160 x 120 x 109
PQ-WPL4-051K-150W	150	1270 x 254 x 115
PQ-WPL4-CCTK-046TW	30 / 38 / 46	1160 x 120 x 109
PQ-WPL4-CCTK-060TW	15 / 30 / 45 / 60	
PQ-WPL4-CCTK-100TW	70 / 80 / 90 / 105	1270 x 254 x 115
PQ-WPL4-CCTK-200TW	150 / 175 / 200	

SPÉCIFICATIONS

Tension d'entrée	100-347VAC	Niveaux IP et IK	IP66 / IK10
Température de couleur (051K)	5000K	Dimming	0-10V
Température de couleur (CCTK)	3500K, 4000K, 5000K	Température ambiante	–35 °C à 40 °C
Efficacité lumineuse	130 lm /W	Facteur de puissance	> 0,9
IRC	80	Environnement	Endroits humides
Durée de vie	50000 h	Garantie	5 ans limité
Boîtier	PC	Humidité	20 %-85 % HR, non condensant

CERTIFICATIONS

9600, Boul St-Laurent, Bureau 300, Montréal, Québec H2N 1R1 • Tél: 514 667-6810 / Télécopieur : 514 667-5722 • info@power-q.ca

ÉTANCHE

PQ-WPL4

DIMENSIONS (46W, 60W)

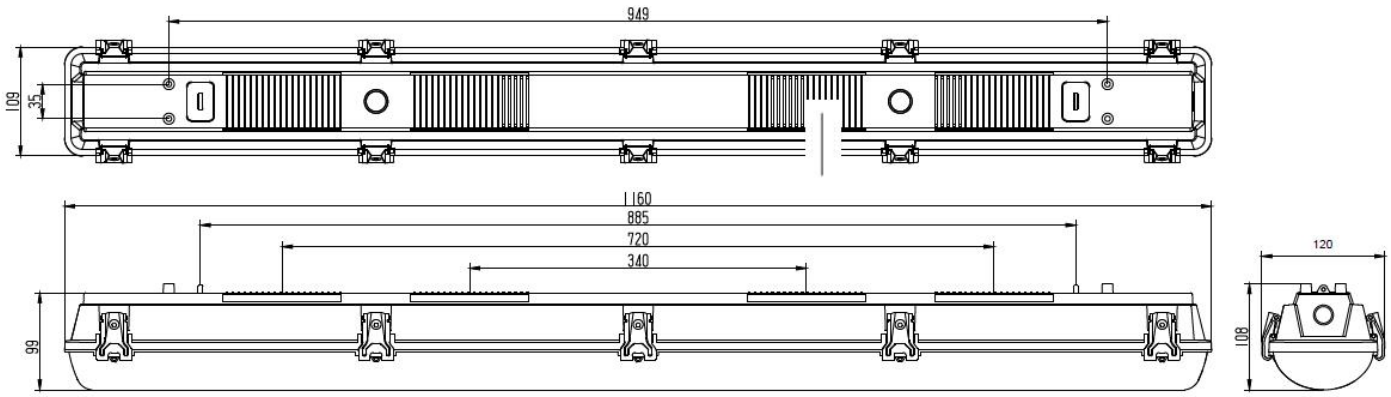

OPTIONS DÉTECTEUR DE MOUVEMENT (46W, 60W)

Détecteur de mouvement externe
120-347V ou 120-277V
Hauteur 15 m maximum

Détecteur de mouvement interne
120-277V seulement
Hauteur 6 m maximum

Détecteur de mouvement interne
120-277V seulement
Hauteur 6 m maximum

ÉTANCHE

PQ-WPL4

DIMENSIONS (100W, 150W, 200W)

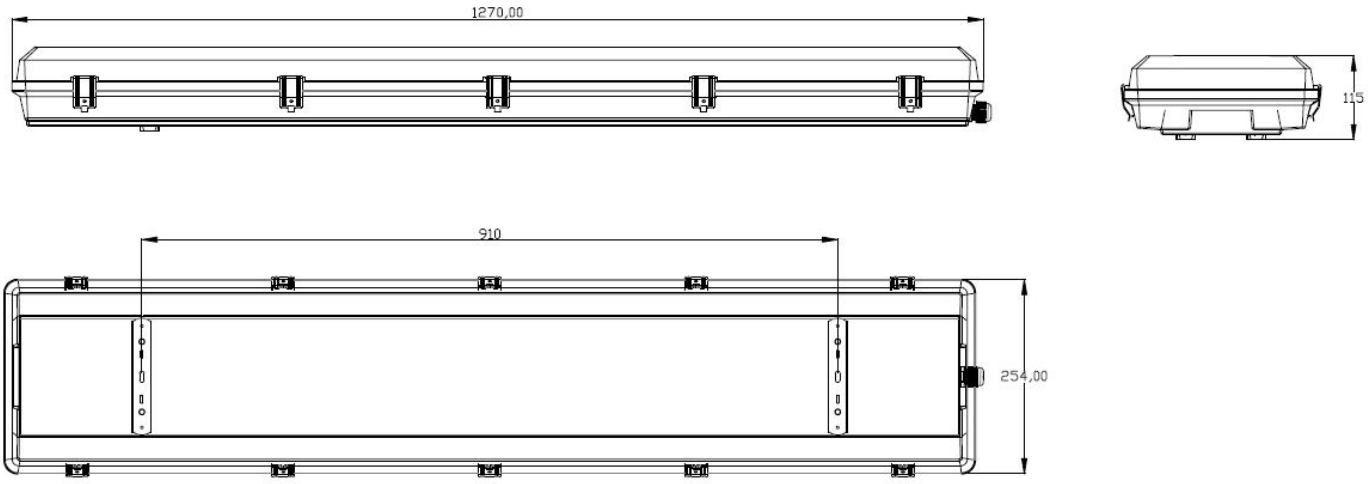

OPTIONS DÉTECTEUR DE MOUVEMENT (100W, 150W, 200W)

Détecteur de mouvement externe
120-347V ou 120-277V
Hauteur 15 m maximum

Détecteur de mouvement interne
120-277V seulement
Hauteur 6 m maximum