FICHE TECHNIQUE

ÉCLAIRAGE D'ARMOIRE

PQ-CSLS

- Cette lampe à DEL extrêmement mince avec détecteur de proximité offre une lumière intense et uniforme à basse température.
- Idéal pour l'éclairage interne de panneau de controle électrique. Ce luminaire s'allumera automatiquement quand la porte est ouverte.
- Disponible en 12 et 24VDC

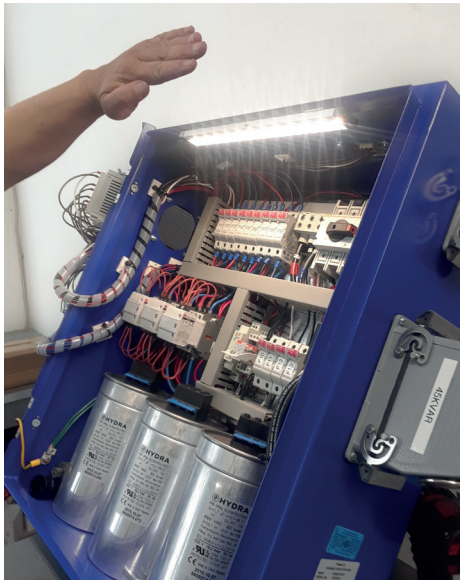

DIMENSIONS

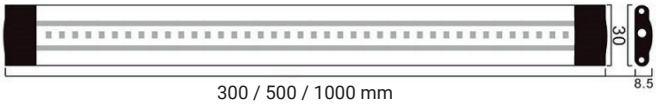

GARANTIE 2 ANS

Durée de vie 30 000 HRES

IRC 80+ Ra

IP20 INDICE IP

120° Angle de rayonnement

SPÉCIFICATIONS

Tension d'entrée	DC12V ou DC24V	Boîtier	Aluminium + couverture PC + bouchon plastique
IRC	>80	Couverture PC	Givré ou clair
Angle de rayonnement	120 °	Indice IP	IP20
Type de DEL	SMD3014	Température de fonctionnement	-20 ° ~ 40 **°C (à l'intérieur)**
Température de couleur	2500-6500K	Durée de vie	30000hres
Garantie	2 ans	Certifications	CE, RoHS, FCC, UL

MODÈLE	PUISSANCE	LUMEN	QTÉ DEL	LONGUEUR
PQ-CSLS3-XXK-03W	3W	223lm±10%	30	300mm
PQ-CSLS5-XXK-05W	5W	409lm±10%	45	500mm
PQ-CSLS10-XXK-11W	10.5W	781lm±10%	90	1000mm

XX= Température de couleur : 31K=3000-3500K 41K=4000K-4500K 51K=5000-5500K 61K=6000-6500K

CERTIFICATIONS

9600, Boul St-Laurent, Bureau 300, Montréal, Québec H2N 1R1 • Tél: 514 667-6810 / Télécopieur : 514 667-5722 • info@power-q.ca

FICHE TECHNIQUE

ÉCLAIRAGE D'ARMOIRE

PQ-CSLS

INTELLIGENT FUNCTION

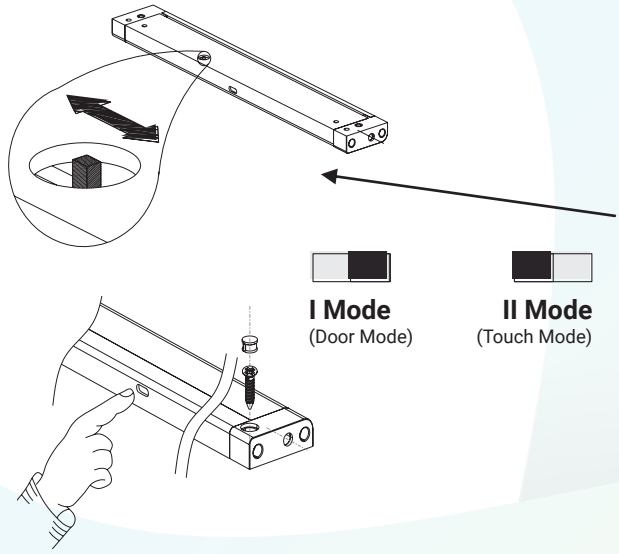

FONCTION CAPTEUR IR

1. Insérez un commutateur de capteur IR au milieu de la lumière
2. La distance de détection est d'environ 4-5 cm
3. Il est installé à 10 mm du bord de la porte.

TOUCHE MODE

Deux modes peuvent être choisis:

a. bouton à droite est le mode porte
S'il y a un objet statique dans la plage de 5 cm devant le capteur, la lumière s'éteindra. Lorsque l'objet est retiré, la lumière s'allume.

b. bouton à gauche est le mode touche
Lorsque le doigt ou la main est près du capteur, la lumière sera allumée / éteinte.

DIMENSION DU PRODUIT

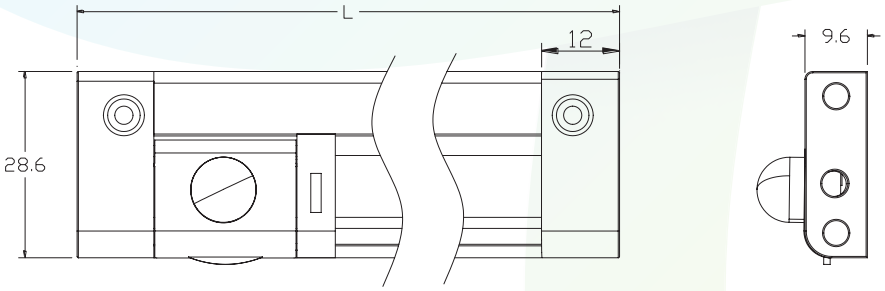

INSTALLATION

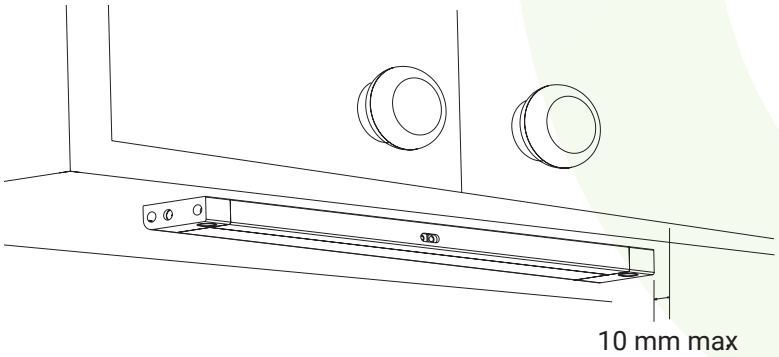

ÉCLAIRAGE D'ARMOIRE

PQ-CSLS

INSTRUCTIONS D'UTILISATION DES ACCESSOIRES

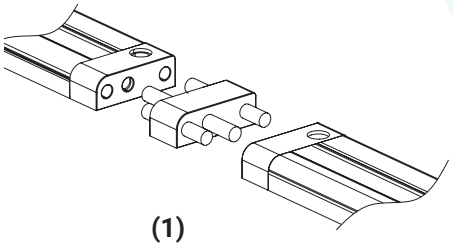

(1)

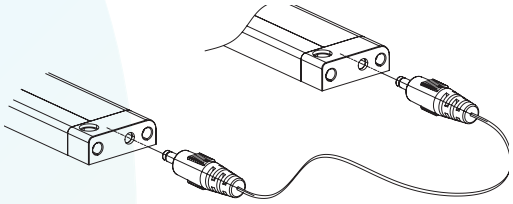

(2)

Guide de connexion complet :

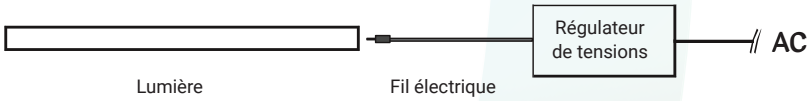

1PCS + Régulateur de tensions

Connection (1)

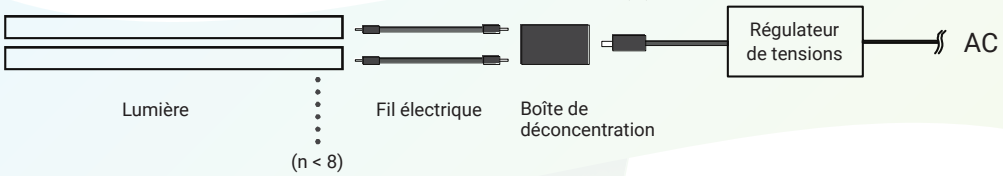

nPCS + Régulateur de tensions

ÉCLAIRAGE D'ARMOIRE

PQ-CSLS

ACCESSOIRES OPTIONNELS

PQ-CSLS-A-SC

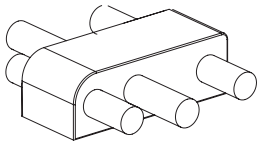

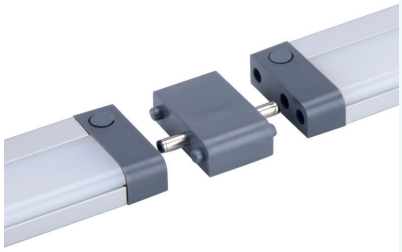

Interconnecteur

PQ-CSLS-A-CB

Câble de raccordement

PQ-CSLS-A-PW

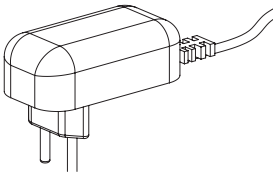

Régulateur de tensions avec prise