FICHE TECHNIQUE

PLAFONNIER SEMI-SPHÉRIQUE ORIENTABLE DEL

PQ-CLFM1

RGB

Compatible avec alexa

Compatible avec Google Assistant

PLAFONNIER SEMI-SPHÉRIQUE ORIENTABLE DEL	
Puissance (W)	20
Tension d'entrée (V)	120-277AC
Luminosité	1600 lm
Température de couleur (CCT)	2700K - 6500K RGB
Indice de Rendu des Couleurs- IRC	>80
Angle de faisceau	110°
Facteur de puissance	0,9
Dimensions	14 pouces

Numéro de catalogue à titre d'exemple: PQ-CLFM1-RGBCW-020W-120V-BL

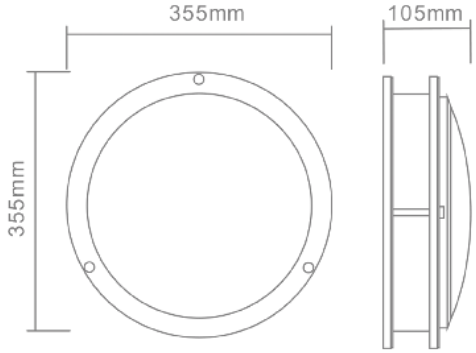

CERTIFICATIONS

9600, Boul St-Laurent, Bureau 300, Montréal, Québec H2N 1R1 • Tél: 514 667-6810 / Télécopieur : 514 667-5722 • info@power-q.ca